INNOVATIVE SAUNA TECHNOLOGY

EOS

ECON H4

Saunasteuergerät für finnische Sauna und Klimabetrieb.

Elektronisches Steuergerät für die finnische Sauna und Klimabetrieb mit mehrsprachiger Menüführung und umfangreichen Funktionen. Für gewerbliche Nutzung.

Ihre Vorteile:

- Großes LCD Display mit mehrsprachiger Menüführung
- Lichtausgang (dimmbar), Lüfterausgang (regelbar)
- Fernstart mit optionalem Fernstartmodul
- Modernes flaches Gehäuse, nur 58 mm tief

Eigenschaften:

Gehäuse:	Kunststoff, cremeweiß
Anzeige:	LCD Display 65 x 33 mm, mehrzeilig, alphanumerisch, mit Hintergrundbeleuchtung
Menüführung:	12 Sprachen (DE, EN, FR, ES, IT, NL, RU, PL, FI, SE, SLO, CZ)
Temperaturregelung:	30 - 115°C (trocken), 30 - 70°C (Bi-O)
Feuchteregelung:	zeitproportional, 10 Schritte, oder nach relativer Feuchte mit Feuchtefühler F2
Heizzeitbegrenzung:	6 Stunden, 12 Stunden oder unendlich
Nachheizen:	30 Min. nach Feuchtebetrieb
Zeitvorwahl:	24 Std. in Echtzeit
Temperaturbegrenzung:	142 °C Sicherheitsbegrenzung
Schaltleistung:	bis 9 kW (Erweiterung mit LSG möglich)
Anschluss:	400 V 3N AC 50 Hz
Montage:	Wandmontage oder teilversenkte Montage
Weitere Funktionen:	Nachheizen (Saunatrocknung), Optional - Bankfühler und Feuchtefühler, Ausgang für Licht (max. 100 W, dimmbar), Ausgang für Lüfter (max. 100 W, regelbar), Kindersicherung (Tastensperre), Ferienhausmodus, Störmeldungen, Life-Guard, Datenerhalt bei Stromausfall (24 h).

IPx4 MADE IN GERMANY

www.eos-sauna.de | info@eos-sauna.de

EOS Saunatechnik GmbH
D-35759 Driedorf
Germany

Tel. +49 (0) 27 75 82-0
Fax +49 (0) 27 75 8 24 31

Anschlussplan

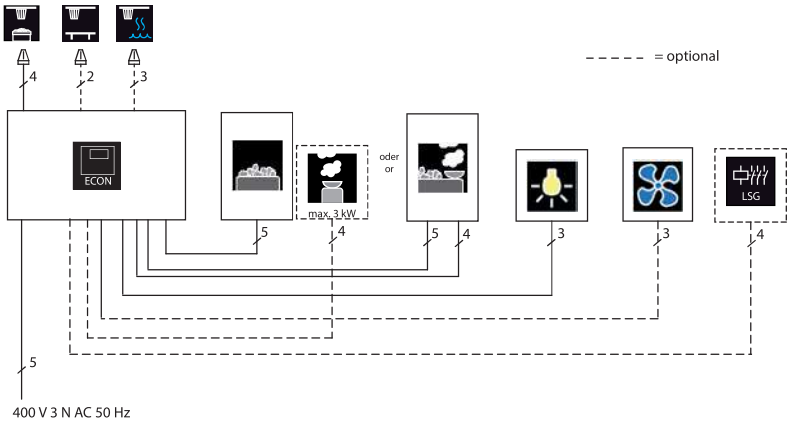

Anschluss-Schema

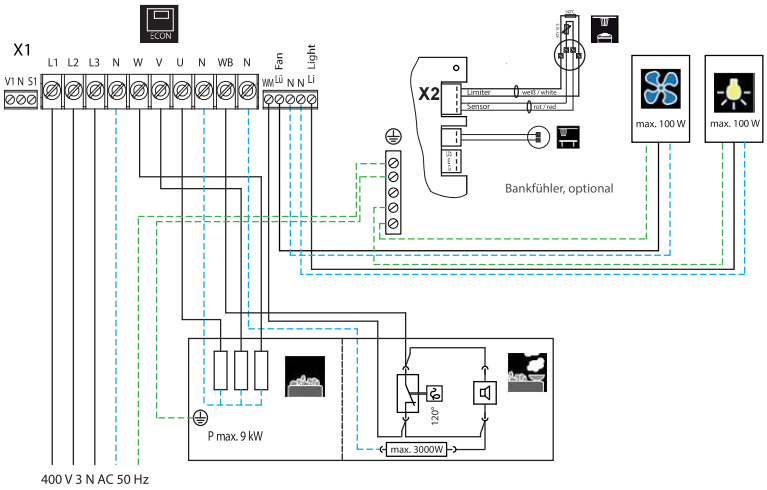

Montage

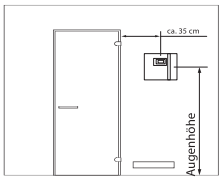

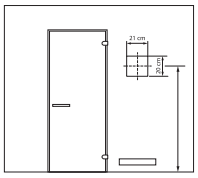

Wandausschnitt bei Montage in der Wand

Fühlermontage

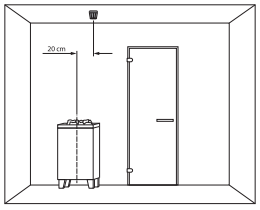

bei Kabinen:

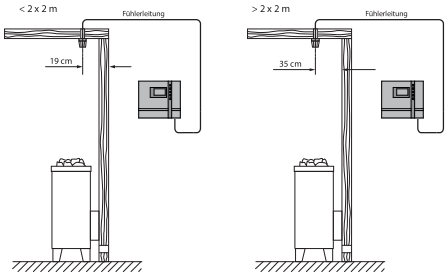

Zubehör und Ersatzteile

Beschreibung	Artikel-Nr.
Temperaturfühler mit Kabel	607570
Bankfühler	944389
Feuchtefühler F2	909479
Schaltmatte (Tasten)	20014892
Gehäuse Oberteil	20014891
Gehäuse Unterteil	20014890
Bedienskala 1 (Blende)	20014913
Bedienskala 2	20014915
Wippschalter	20013652
Fernstartmodul	945782

Technische Daten

Art.-Nr.	Elektrischer Anschluss	Schaltleistung	Anschluss für LSG	Temperatur-regelbereich	Zeitvorwahl	Schaltmöglich-keit für Licht und Lüfter*	Heizzeit-begrenzung	Maße H/B/T in cm	Umgebungs-temperaturen beim Betrieb	Gewicht ohne Verpackung ca.
94.5843	400 V 3N AC 50Hz	9,0 kW ohmsche Last, Verdampfer max. 3 kW	möglich	30 - 115 °C Finnisch 30 - 70°C Bi-O	bis 24 Std.	jeweils max. 100 W	6 h, 12 h, ∞ 30 Min. Nachheizen	22 / 25 / 5,8	-10 bis +40 °C	1,0 kg

* Nur Lüftermotoren ohne Kondensator

Druck-Nr.: 29344631 02.16

Technische Änderungen vorbehalten

www.eos-sauna.de | info@eos-sauna.de

EOS Saunatechnik GmbH
D-35759 Driedorf
Germany

Tel. +49 (0) 27 75 82-0
Fax +49 (0) 27 75 8 24 31