INNOVATIVE SAUNA TECHNOLOGY

EOS

ECON D4

Saunasteuergerät für finnische Sauna. Für gewerbliche Nutzung.

Elektronisches Steuergerät für die finnische Sauna mit mehrsprachiger Menüführung und umfangreichen Funktionen.

Ihre Vorteile:

- Komfortable, einfache Bedienung über das große beleuchtete LCD Display mit merhsprachiger Menüführung
- Ausgang für Licht (dimmbar) und Lüfter (3 Stufen)
- Fernstartmöglichkeit
- Flaches Gehäuse, nur 58 mm dick. Flexible Montagemöglichkeit - Wandmontage und teilversenkte Montage
- Made in Germany - Qualität von EOS

Eigenschaften:

Gehäuse:	Kunststoff, cremeweiß
Anzeige:	LCD Display 65 x 33 mm, mehrzeilig, alphanumerisch, beleuchtet
Menüführung:	12 Sprachen (DE, EN, FR, ES, IT, NL, RU, PL, FI, SE, SLO, CZ)
Temperaturegelung:	digitale Zweipunktregelung, 30 - 115°C
Heizzeitbegrenzung:	6 Std., 12 Std., oder unendlich
Zeitvorwahl:	24 Std. in Echtzeit
Temperaturbegrenzung:	142 °C Sicherheitsbegrenzung
Schaltleistung:	bis 9 kW (Erweiterung mit LSG möglich)
Anschluss:	400 V 3N AC 50 Hz
Montage:	Wandmontage, teilversenkte Montage
Weitere Funktionen:	Temperaturvorwahl, 2. Temperaturfühler (Bankfühler), Ausgang für Beleuchtung (dimmbar), Ausgang für Lüfter (3-Stufen), Kindersicherung (Tastensperre), Störmeldungen, Life-Guard, Datenerhalt bei Stromausfall (24 h)

CE IPx4 MADE IN GERMANY

www.eos-sauna.de | info@eos-sauna.de

EOS Saunatechnik GmbH
D-35759 Driedorf
Germany

Tel. +49 (0) 27 75 82-0
Fax +49 (0) 27 75 8 24 31

Anschlussplan

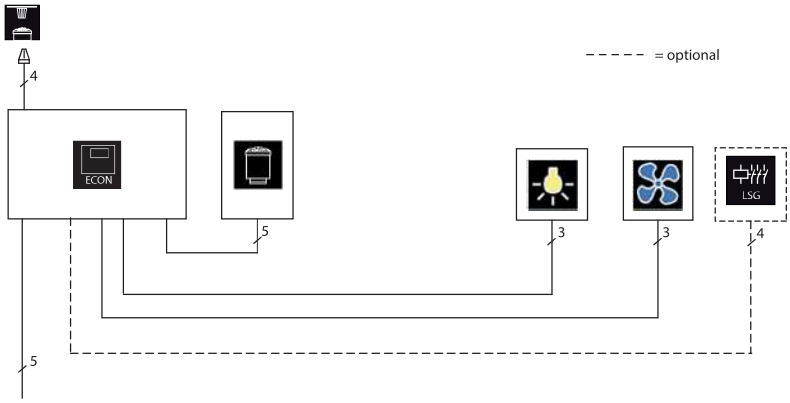

Anschluss-Schema

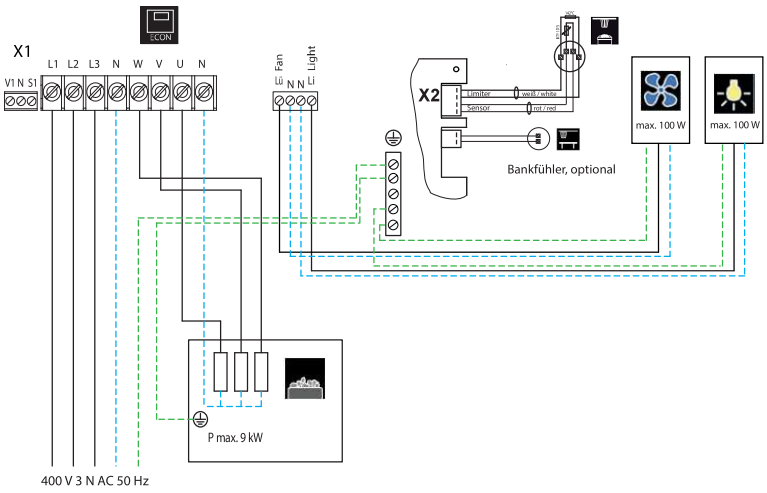

Montage

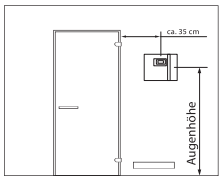

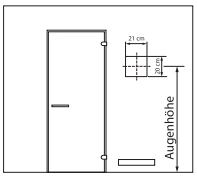

Wandausschnitt bei Montage in der Wand

Fühlermontage

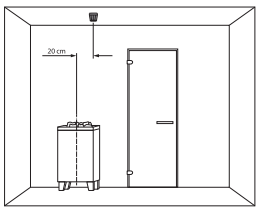

bei Kabinen:

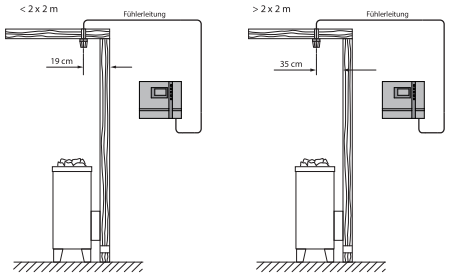

Zubehör und Ersatzteile

Beschreibung	Artikel-Nr.
Temperaturfühler mit Kabel	607570
Bankfühler	944389
Schaltmatte (Tasten)	20014892
Gehäuse Oberteil	20014891
Gehäuse Unterteil	20014890
Bedienskala 1 (Blende)	20014913
Bedienskala 2	20014915
Wippschalter	20013652
Fernstartmodul	945782

Technische Daten

Art.-Nr.	Elektrischer Anschluss	Schaltleistung	Anschluss-möglichkeit für LSG	Temperatur-regelbereich	Zeitvorwahl	Ausgang Licht / Lüfter	Heizzeit-begrenzung	Maße H/B/T in cm	Umgebungs-temperaturen beim Betrieb	Gewicht ohne Verpackung ca.
94.5842	400 V 3N AC 50Hz	9,0 kW ohmsche Last	ja	30 - 115 °C	bis 24 Std.	max. 100 W	6 h, 12 h, ∞	22 / 25 / 5,8	-10 bis +40 °C	1,0 kg

Druck-Nr. 29344630 / 02.16

Technische Änderungen vorbehalten

www.eos-sauna.de | info@eos-sauna.de

EOS Saunatechnik GmbH
D-35759 Driedorf
Germany

Tel. +49 (0) 27 75 82-0
Fax +49 (0) 27 75 8 24 31